Ctra. A-318 Puente Genil - Lucena Km. 23,65
Apdo. C 195 – 14500 PUENTE GENIL (Córdoba)
Teléfono: 957 721 127 - **Fax: 957 721 130**
Logística y Pedidos: admin@vipreluc.com – 667 407 630
Atención al cliente: info@vipreluc.com – 677 401 517
CIF: B-14528533

DECLARACIÓN DE PRESTACIONES

BOVEDILLA 25x25x63

BOVEDILLAS DE HORMIGÓN

1 Nombre y código de identificación:

BOVEDILLA 25x25x63

2 Nombre y dirección del fabricante:

VIPRELUC S.L.
Ctra. A-318 Puente Genil – Lucena Km 23,65
14,500 Puente Genil- Córdoba

3 Uso previsto:

Bovedillas fabricadas con hormigones de peso normal, utilizadas conjuntamente con viguetas de hormigón prefabricado, para uso no estructural.

4 Sistema de evaluación y verificación de la constancia de las prestaciones.

2+

5 Norma armonizada.

EN 15037-2:2009+A1:2011
+Erratum:2011

Detalle técnico pieza:

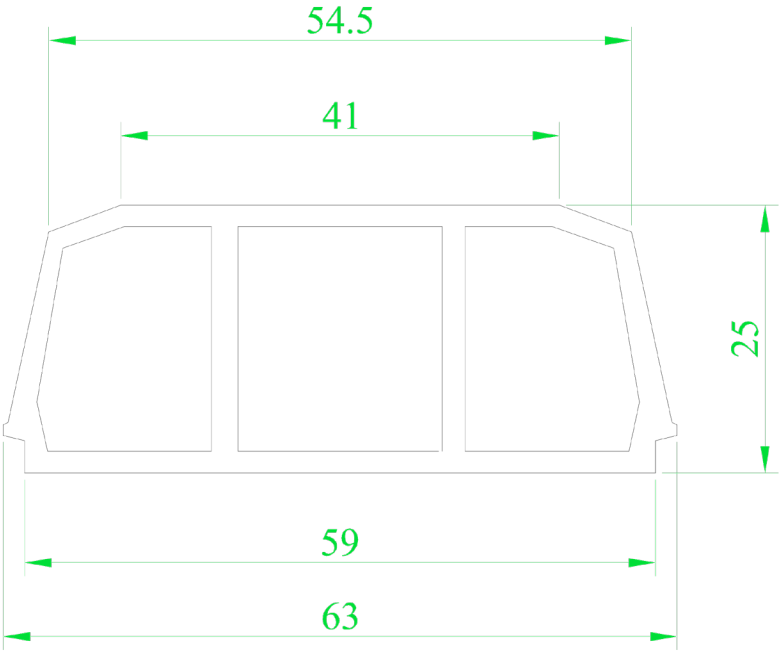

** Avance en forjado: 25 cm*

Condicionamiento:

ESPECIFICACIONES TÉCNICAS	
Peso Pieza (Kg)	21,25
Unidades Palet	32
Peso Palet (Kg)	700
Palets 25 Tn	35
Unidades 25 Tn	1120

**** Todos los pesos y derivados son valores orientativos***

VIPRELUC®
PREFABRICADOS DE HORMIGÓN
Ctra. A-318 Puente Genil - Lucena Km. 23,65
Apdo. C 195 – 14500 PUENTE GENIL (Córdoba)
Teléfono: 957 721 127 - **Fax: 957 721 130**
Logística y Pedidos: admin@vipreluc.com – 667 407 630
Atención al cliente: info@vipreluc.com – 677 401 517
CIF: B-14528533

CE

DECLARACIÓN DE PRESTACIONES

BOVEDILLA 25x25x63

BOVEDILLAS DE HORMIGÓN

6 Prestaciones declaradas

Características Esenciales y Prestaciones:

Capacidad Portante	
Tipo De Bovedilla De Hormigón	NR
Resistencia Mecánica	$P_{RK} \geq 1{,}5 - P_n \geq 1{,}8$

Resistencia Al Fuego	
Resistencia Al Fuego	NPD

Aislamiento Acústico Al Ruido	
Aislamiento Acústico Al Ruido Aéreo	NPD
Aislamiento Acústico Al Ruido Por Impacto	NPD

Resistencia Térmica	
Conductividad Térmica	NPD
Resistencia Térmica	NPD

Retracción De Secado De Los Hormigones De Áridos Ligeros	
Retracción Por Secado Del Hormigón Ligero	NPD

Detalles Constructivos	
Propiedades Geométricas	N1:20
Tolerancias De Fabricación	T1

Densidad Seca Bruta	
Densidad Seca Bruta De La Bovedilla (Kg/m^3)	1600 ± 10%

Durabilidad	
Contenido Adecuado De Cemento Y Adiciones	NPD
Máxima Relación Agua/Cemento	NPD
Contenido Máximo De Cloruros	NPD
Contenido Máximo De Álcalis	NPD
Protección Del Hormigón Recién Fabricado Contra La Pérdida De Humedad	NPD
Resistencia Mínima Del Hormigón	NPD
Recubrimiento Mínimo Del Hormigón Y Calidad Del Hormigón De Recubrimiento	NPD
Contenido De Aire	NPD
Hidratación Adecuada Por Tratamiento Térmico	NPD
Requisitos Específicos Para Asegurar La Integridad Interna	NPD
Requisitos Específicos Para Asegurar La Integridad Superficial	NPD
Absorción De Agua	NPD
Utilización De Métodos De Proyecto De Prestaciones	NPD

Sustancias Peligrosas	
Sustancias Peligrosas	NPD

- Las prestaciones del producto identificado anteriormente son conformes con el conjunto de las prestaciones declaradas.
- La presente declaración de prestaciones se emite de conformidad con el Reglamento (UE) Nº 305/2011 bajo la única responsabilidad del fabricante arriba identificado.
- Firmado por y en nombre del fabricante por:

Puente Genil (Córdoba)
Fecha: 20 octubre 2026

Manuel Ángel Rincón Catalán
Firma